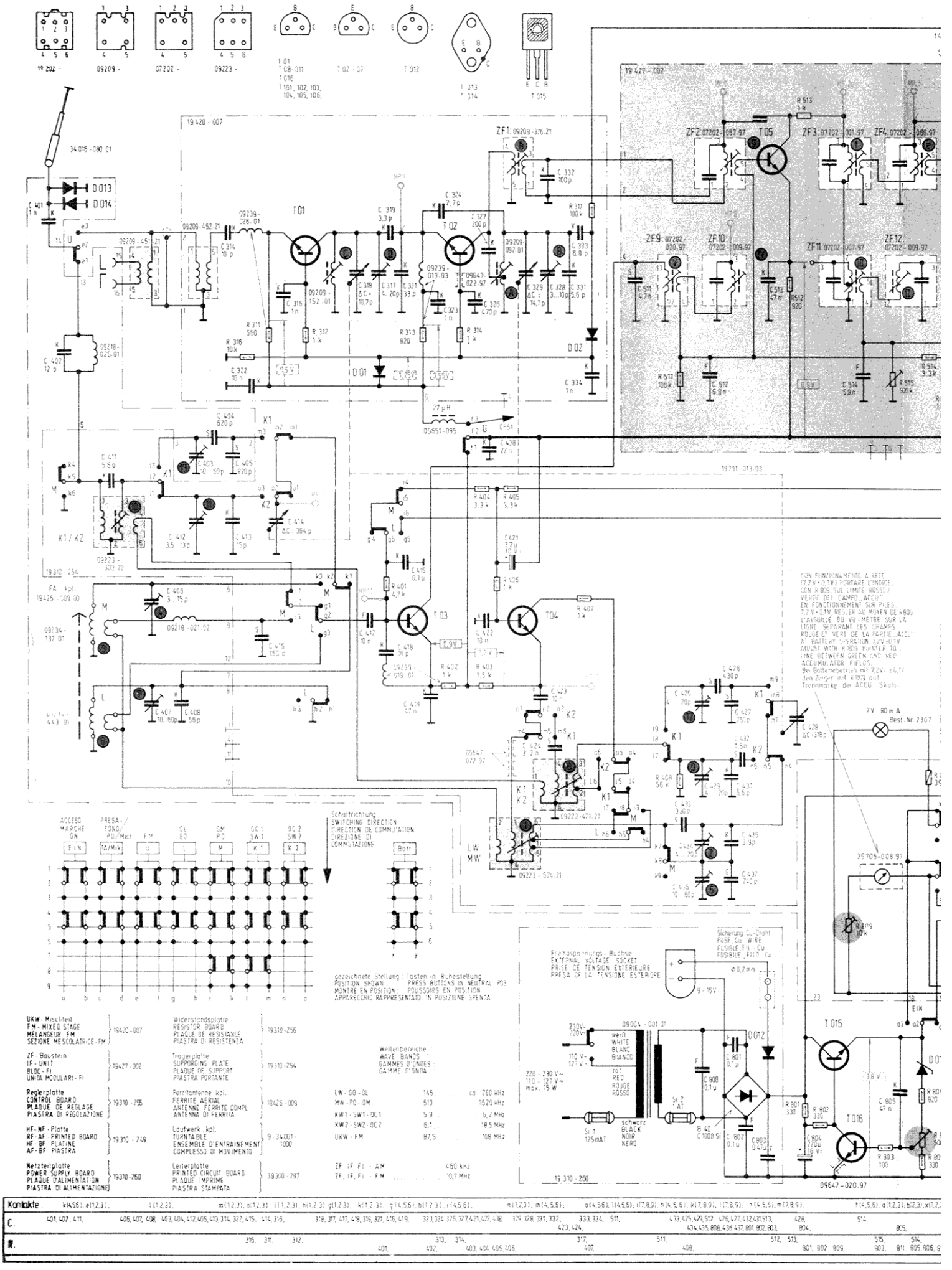
19 292 -
09209 -
07202 -
09223 -
T 01
T 08 - 011
T 016
T 101, 102, 103, 104, 105, 106,
T 02 - 07
T 012
T 013
T 014
T 015
19 420 - 007
19 427 - 002
19 310 - 254
19 310 - 255
19 310 - 249
19 310 - 260
19 310 - 256
39 300 - 297
39 705 - 008.97
09647 - 020.97
ACCESO MARCHE ON
PRESA - FONO PU/Micr
FM
OL GO
OM PO
OC 1 SW 1
OC 2 SW 2
Batt
Schaltrichtung
SWITCHING DIRECTION
DIRECTION DE COMMUTATION
DIREZIONE DI COMMUTAZIONE
gezeichnete Stellung : Tasten in Ruhestellung
POSITION SHOWN : PRESS BUTTONS IN NEUTRAL POS
MONTRE EN POSITION : POUSSOIRS EN POSITION
APPARECCHIO RAPPRESENTATO IN POSIZIONE SPENTA
Wellenbereiche :
WAVE BANDS :
GAMMES D'ONDES :
GAMME D'ONDA :
LW - GO - OL 145 ca 280 kHz
MW - PO - OM 510 1620 kHz
KW1 - SW1 - OC1 5,9 6,2 MHz
KW2 - SW2 - OC2 6,1 18,5 MHz
UKW - FM 87,5 108 MHz
ZF, IF, FI - AM 450 kHz
ZF, IF, FI - FM 10,7 MHz
UKW - Mischteil
FM - MIXED STAGE
MELANGEUR - FM
SEZIONE MESCOLATRICE - FM
19420 - 007
ZF - Baustein
IF - UNIT
BLOC - FI
UNITA MODULARI - FI
19427 - 002
Regierplatte
CONTROL BOARD
PLAQUE DE REGLAGE
PIASTRA DI REGOLAZIONE
19310 - 255
HF - NF - Platte
RF - AF - PRINTED BOARD
HF - BF PLATINE
AF - BF PIASTRA
19310 - 249
Netzteilplatte
POWER SUPPLY BOARD
PLAQUE D'ALIMENTATION
PIASTRA DI ALIMENTAZIONE
19310 - 260
Widerstandsplatte
RESISTOR BOARD
PLAQUE DE RESISTANCE
PIASTRA DI RESISTENZA
19310 - 256
Trägerplatte
SUPPORTING PLATE
PLAQUE DE SUPPORT
PIASTRA PORTANTE
19310 - 254
Ferritantenne kpl.
FERRITE AERIAL
ANTENNE FERRITE COMPL
ANTENNA DI FERRITA
19426 - 009
Laufwerk kpl.
TURNTABLE
ENSEMBLE D'ENTRAINEMENT
COMPLESSO DI MOVIMENTO
9 - 34001 - 1000
Leiterplatte
PRINTED CIRCUIT BOARD
PLAQUE IMPRIMEE
PIASTRA STAMPATA
39 300 - 297
Fremdspannungs - Buchse
EXTERNAL VOLTAGE SOCKET
PRISE DE TENSION EXTERIEURE
PRESA DE LA TENSIONE ESTERIORE
Sicherung, Cu-Draht
FUSE, Cu WIRE
FUSIBLE, FIL Cu
FUSIBILE, FILO Cu
9 - 15V
230V - 220V
110 V - 127 V ~
max. 15 W
weiß WHITE BLANC BIANCO
rot RED ROUGE ROSSO
schwarz BLACK NOIR NERO
09004 - 001 01
Sl 1 125mAT
Sl 2 1 AT
B 40 C 1000 SI
D 012
T 015
T 016
19 310 - 250
Kontakte
C.
R.

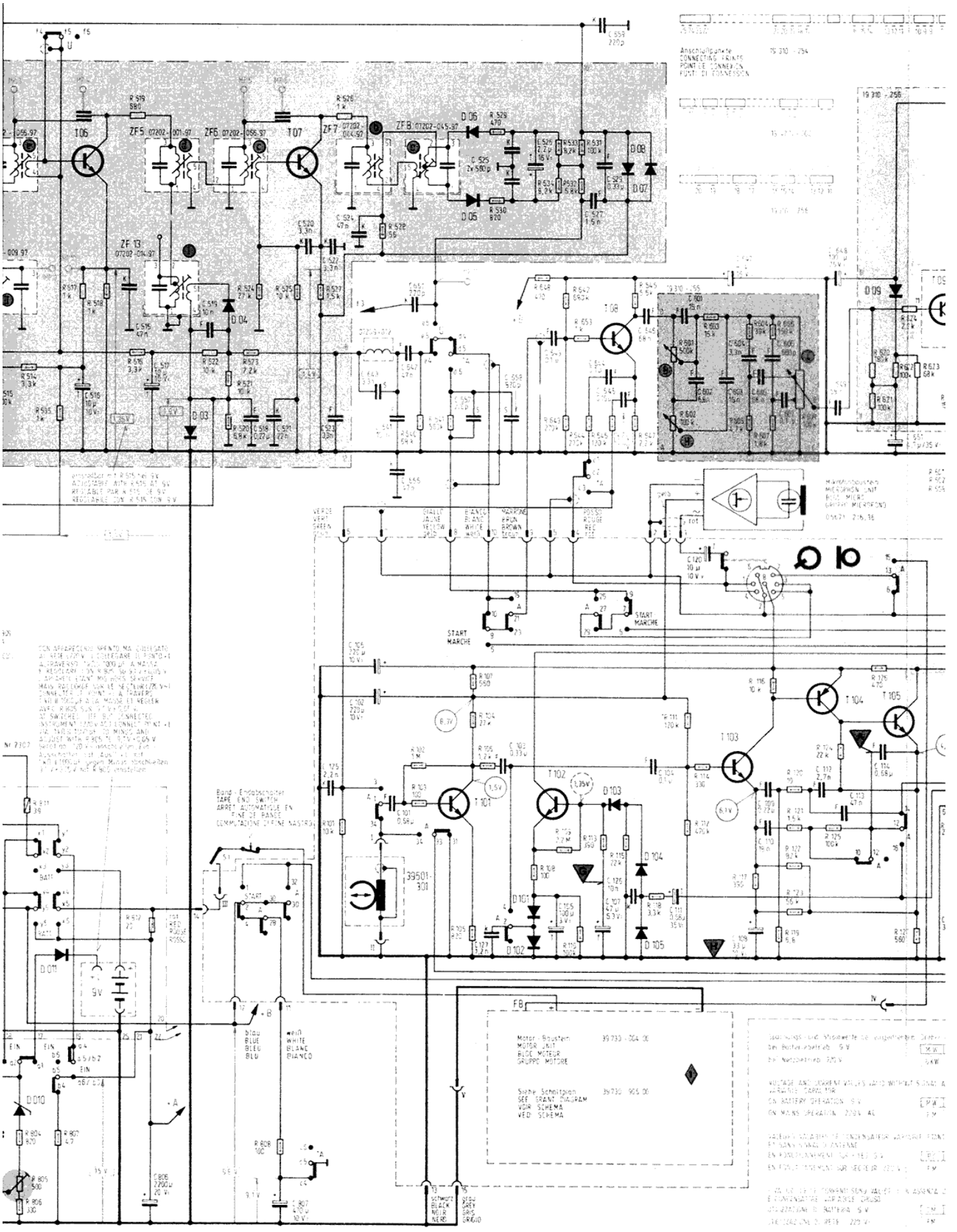
Anschlußpunkte
CONNECTING POINTS
POINTS DE CONNEXION
PUNTI DI CONNESSIONE
T06
T07
T08
T09
T101
T102
T103
T104
T105
ZF5 07202-001.97
ZF6 07202-056.97
ZF7 07202-004.97
ZF8 07202-045.97
ZF13 07202-014.97
D06
D05
D08
D07
D09
D04
D03
D101
D102
D103
D104
D105
D011
D010
39501-301
START
MARCHE
Band-Endabschaltung
TAPE END SWITCH
ARRET AUTOMATIQUE EN FIN DE BANDE
COMMUTAZIONE DI FINE NASTRO
9V
BATT.
EIN
blau
BLUE
BLEU
BLU
weiß
WHITE
BLANC
BIANCO
SCHWARZ
BLACK
NOIR
NERO
GRAU
GREY
GRIS
GRIGIO
Motor-Baustein
MOTOR UNIT
BLOC MOTEUR
GRUPPO MOTORE
39730-004.00
Siehe Schaltplan
SEE GRAPH DIAGRAM
VOIR SCHEMA
VEDI SCHEMA
39730-905.00
FB

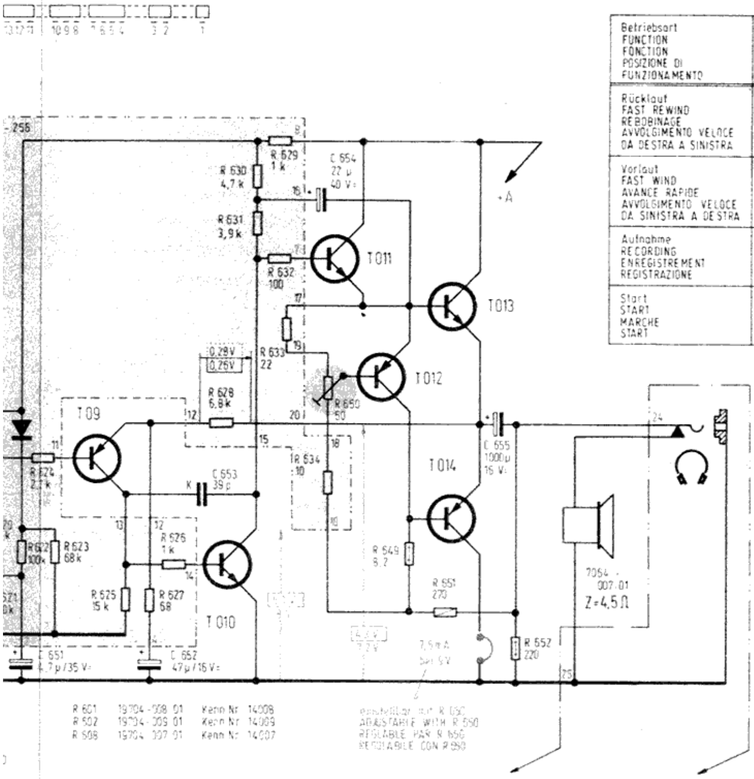

Betriebsart FUNCTION FONCTION POSIZIONE DI FUNZIONAMENTO	S 1
Rücklauf FAST REWIND REBOBINAGE AVVOLGIMENTO VELOCE DA DESTRA A SINISTRA	●
Vorlauf FAST WIND AVANCE RAPIDE AVVOLGIMENTO VELOCE DA SINISTRA A DESTRA	●
Aufnahme RECORDING ENREGISTREMENT REGISTRAZIONE	●
Start START MARCHE START	●

● Kontakt geschlossen
CONTACT CLOSED
CONTACT FERME
CONTATTO CHIUSO

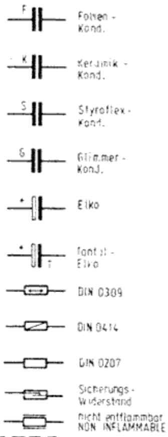

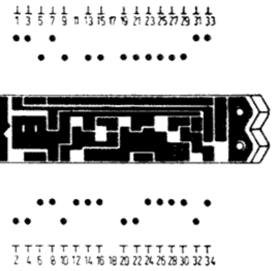

Schiebeschalter gez. in Stellung: Wiedergabe
SLIDER SWITCH SHOWN IN POSITION: PLAYBACK
COMMUTATEUR GLISSANT MONTRE EN POS.: REPRODUCTION
COMMUTATORE A CURSORE RAPPRESENTATO IN POS.: ASCOLTO

Aufnahme / RECORDING / ENREGISTREMENT / REGISTRAZIONE ← Wiedergabe / PLAYBACK / REPRODUCTION / ASCOLTO

⊥ Printspitze
PRINT TAG
CONTACT PAR FICHE
PUNTA SALDATOIA

● Kontaktstelle
CONTACT POINT
POINT DE CONTACT
PUNTO DI CONTATTO

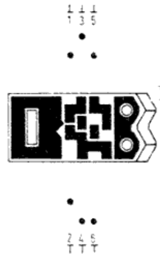

Schiebeschalter gez. in Stellung: Chromdioxid
SLIDER SWITCH SHOWN IN POSITION: CHROMDIOXID
COMMUTATEUR GLISSANT MONTRE EN POS.: CHROMDIOXID
COMMUTATORE A CURSORE RAPPRESENTATO IN POS.: CHROMDIOXID

Eisen / IRON / FER / FERRO ← CHROMDIOXID

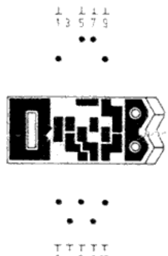

Schiebeschalter gez. in Stellung: Start
SLIDER SWITCH SHOWN IN POSITION: START
COMMUTATEUR GLISSANT MONTRE EN POS.: MARCHE
COMMUTATORE A CURSORE RAPPRESENTATO IN POS.: START

STOP / ARRET ← START / MARCHE

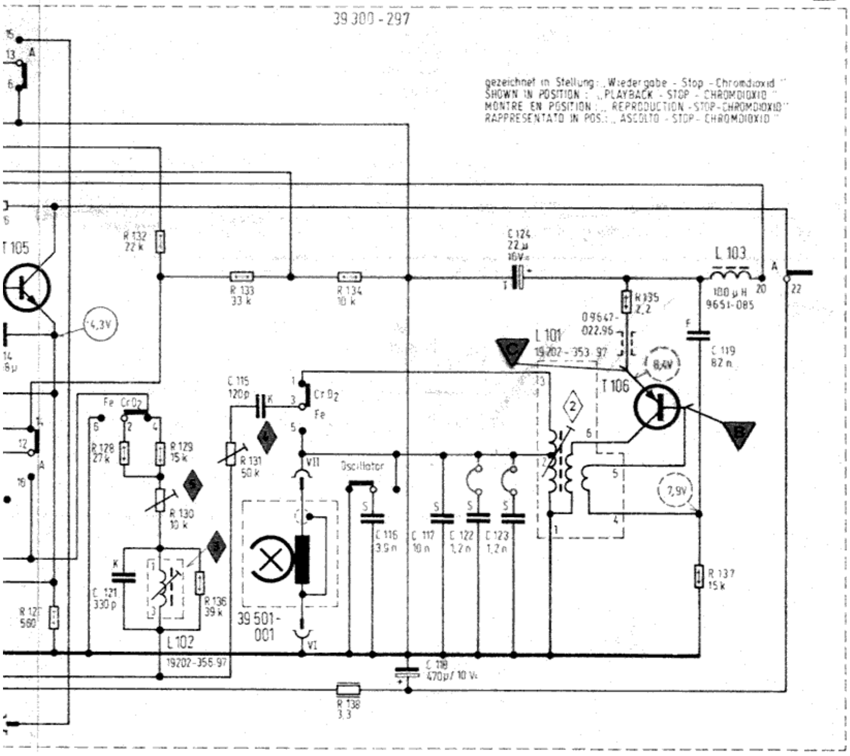

gedrehtem Drehko ohne Signal
MW UKW
UKW

WITHOUT SIGNAL AND E1 CLOSED
MW FM
FM

R VARIABLE ETANT FERME
PO FM
220 V ~ FM

CON ASSENZA DI SEGNALE
OM FM
FM

Spannungen bei ◯: Wiedergabe, ◯: Aufnahme ohne Signal mit Multavi HO (Ri = 33 kΩ/V) gegen Minus gemessen (bei 9V Batteriespannung für Verstärker und Motorelektronik)

ALL VOLTAGES MEASURED ◯ IN PLAYBACK POS., ◯ IN RECORDING POSITION WITHOUT SIGNAL WITH MULTAVI HO (Ri = 33 kΩ/V) AGAINST MINUS (AT BATTERY VOLTAGE 9V FOR AMPLIFIER AND ELECTRONIC MOTOR CONTROL)

TENSIONS EN POSITION ◯ REPRODUCTION, ◯ ENREGISTREMENT MESUREES SANS SIGNAL AVEC MULTAVI HO (Ri = 33 kΩ/V) CONTRE MINUS (EN TENSION DES PILES 9V POUR AMPLIFICATEUR ET REGLAGE ELECTRONIQUE DE MOTEUR)

TENSIONI IN ◯ ASCOLTO, ◯ REGISTRAZIONE MISURATE SENZA SEGNALE CON MULTAVI HO (Ri = 33 kΩ/V) VERSO MINUS (9V DI TENSIONE DI BATTERIA PER AMPLIFICATORE E PILOTAGGIO ELETTRONICA DEL MOTORE)

Änderungen vorbehalten!
ALTERATIONS RESERVED!
MODIFICATIONS RESERVEES!
CON RISERVA DI MODIFICA!

T 01	BF 314	
T 02	BF 241	
T 03	BF 240	
T 04	BF 241	
T 05	BF 241	
T 06	BF 240	
T 07	BF 241	
T 08	BC 239 C	09654 - 239.97
T 09	BC 309	09654 - 309.97
T 010	BC 238 B od C	09654 - 238.97
T 011	BC 338	
T 012	AC 121 S	09654 - 230.01
T 013	AD 157 Y	09654 - 159.97
T 014	AD 156 Y	09654 - 159.97
T 015	BD 135 Gr 16 od. 25	
T 015	BC 238 B	09654 - 238.97
T 101	BC 330 C	
T 102	BC 238 C	
T 103	BC 330 C	
T 104	BC 308 C	
T 105	BC 238 C	
T 105	BC 328 / 25	

D 01	BZ 102/1V4 od. BZX 75 C1V4	
D 02	BA 124	
D 03	BZ 102 2V1 od BZX 75 C2V1	
D 04	AA 112	
D 05	AA 112 } gepaart	
D 06	AA 112 } gepaart	
D 07	D 377	09654 - 167.97
D 08	D 377	09654 - 167.97
D 09	BZ 102 2V1 od. BZX 75 C 2V1	
D 010	ZF 7,5	09654 - 124.97
D 011	G 188	09654 - 188.97
D 012	1N 4001	
D 013	1D 129	
D 014	1D 129	
Si 1	125 mAT	0820 - 458
Si 2	1 AT	0820 - 458
D 101	D 249	09654 - 249.97
D 102	D 249	- - -
D 103	D 474	09654 - 474.97
D 104	D 474	- - -
D 105	D 474	- - -

12, 14, 16, 13, 15, 6, 2, 4, 1, 3, 5, 20, 22,	Kontakte
51, 652, 653, 554, 655, 121, 115, 116, 118, 117, 122, 123, 124, 119,	C
622, 623, 624, 625, 627, 626, 628, 630, 631, 629, 632, 633, 634, 650, 649, 651, 652, 126, 127, 128, 129, 130, 132, 136, 133, 131, 134, 138, 135, 137,	R

GRUNDIG

C 6000
AUTOMATIC

(34016 - 906.00)

(34016 - 942.01)

21596/V 180276 St

Motorbaustein (Ansicht von der Lötseite)
MOTOR UNIT (SOLDER TAG VIEW)
BLOC MOTEUR (VUE COTE SOUDURES)
GRUPPO MOTORE (VISTA DAL LATO DELLE SALDATURE)

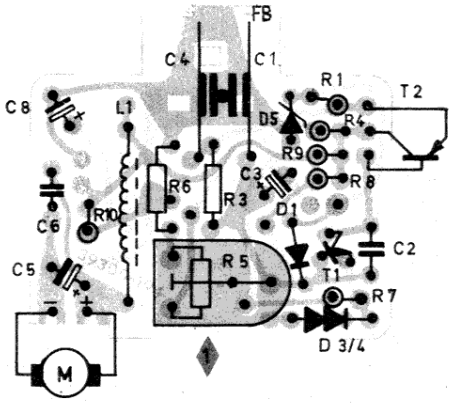

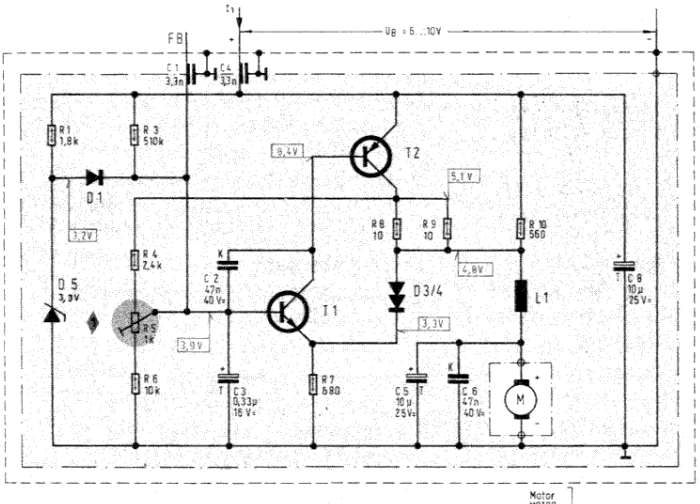

BC 238

L 1 09238-199.01
T 1 BC 238 B
T 2 9654-183.97 Gr. 10 u.16
D 1 9654-211.97
D 3 / D 4 9654-282.97 S 136 Z
D 5 9654-329.97
C 1 / C 4 00820-505.97
C 2 / C 6 00820-845.94

1/8 W

Keramik-Kond.

Tantal-Elko

Durchführungskondensator
FEED-THROUGH-CAPACITOR
CONDENSATEUR DE TRAVERSEE
CONDENSATORE PASSANTE

Motor
MOTOR
MOTEUR
MOTORE
39 720 - 108.97

Gleichspannungen gemessen mit Multavi HO (Ri = 33 k/V) gegen Minus bei U_B = 9V und I_1 = 70 mA
D.C. VOLTAGES MEASURED WITH MULTAVI HO (INPUT RES. = 33 k/V) AGAINST MINUS AT U_B = 9V AND I_1 = 70 mA
TENSIONS CONTINUES MESUREES AVEC MULTAVI HO (RES D'ENTREE = 33 k/V) VERS MASSE A U_B = 9V ET I_1 = 70mA
TENSIONI CONTINUE MISURATE CON MULTAVI HO (RE = 33 k/V) CON NEGATIVO A MASSA CON U_B = 9V E I_1 = 70mA

Änderungen vorbehalten! | ALTERATIONS RESERVED! | MODIFICATIONS RESERVEES! | CON RISERVA DI MODIFICA!

Schaltbild Motorbaustein (39730-906.03)
CIRCUIT DIAGRAM MOTOR UNIT
SCHEMA BLOC MOTEUR
SCHEMA GRUPPO MOTORE

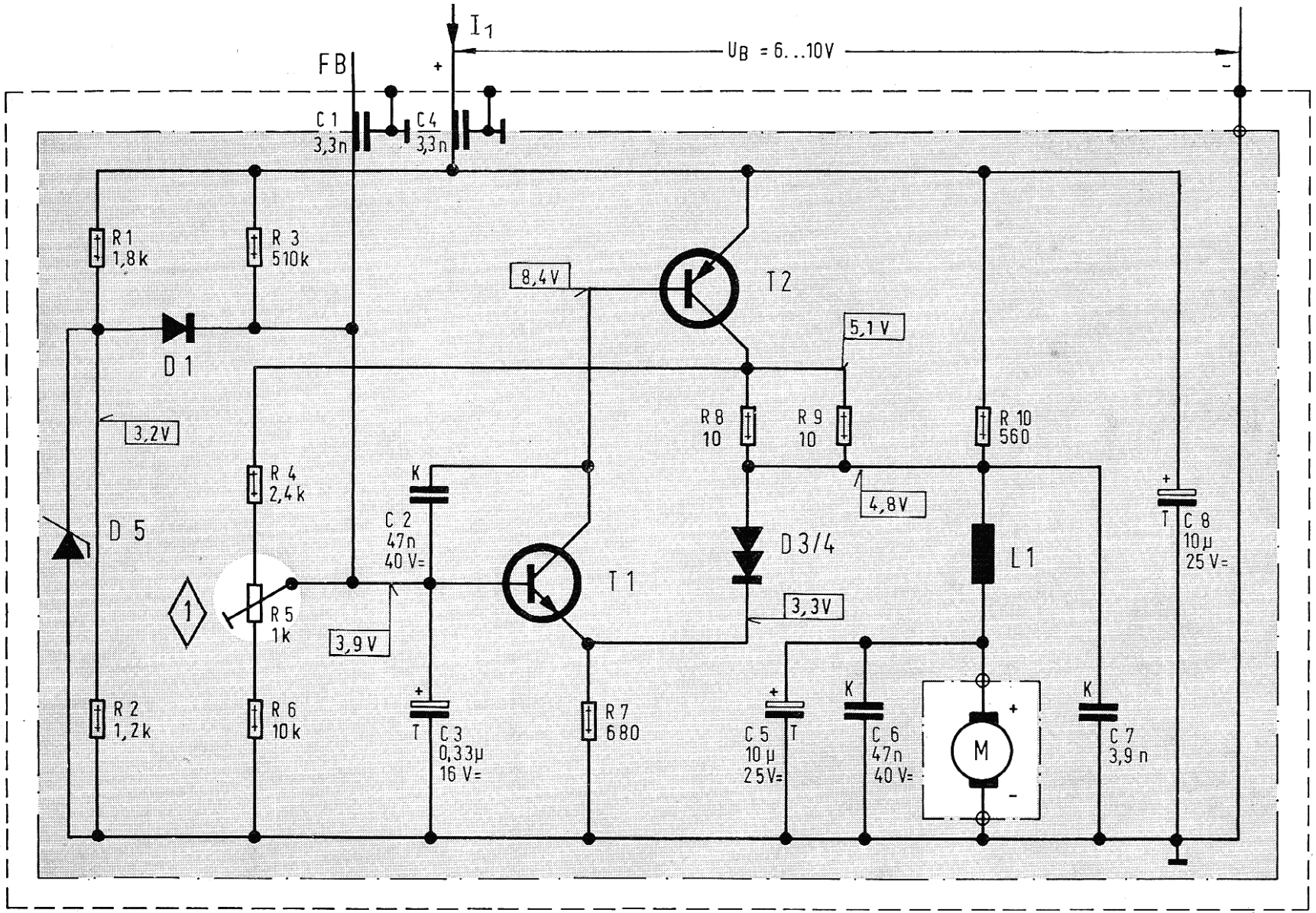

Motorbaustein C 6000

Motor 39 720 - 108.97